Filtration Group®
Industrial

Traduction du mode d'emploi original
PiW 2175

N° d'identification du mode d'emploi
72348069

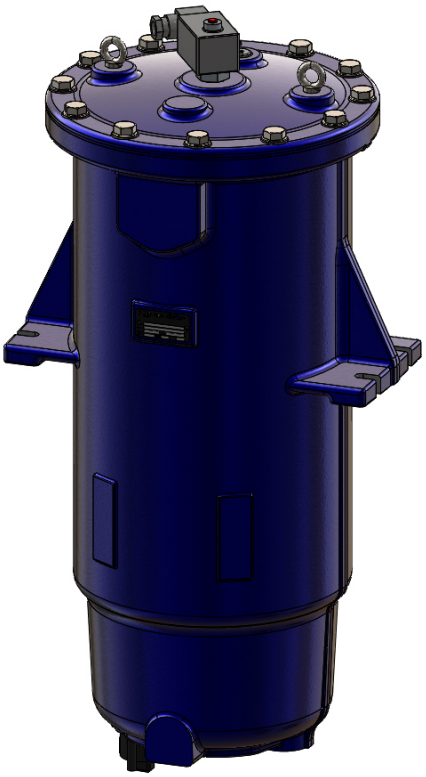

1 Table des matières

1 Table des matières ... 2
2 Consignes générales de sécurité ... 2
2.1 Consignes de sécurité pour le personnel de montage et les opérateurs ... 2
2.2 Structure des avertissements ... 2
2.3 Avertissements utilisés ... 3
2.4 Symboles utilisés ... 3
3 Définitions ... 3
4 Informations d'ordre général ... 3
4.1 Constructeur ... 3
4.2 Remarques relatives au mode d'emploi ... 3
4.3 Déclaration négative ... 3
5 Domaine d'utilisation prévu ... 4
6 Description du fonctionnement ... 4
6.1 Principe du procédé ... 4
6.2 Principaux composants ... 5
6.3 Principe de fonctionnement ... 5
7 Caractéristiques techniques ... 6
7.1 Données relatives à la commande ... 6
7.2 Caractéristiques techniques PiW 2175 ... 6
7.3 Caractéristiques techniques de l'indicateur d'entretien ... 6
7.4 Caractéristiques techniques du capteur de niveau d'eau ... 6
8 Transport et stockage ... 6
9 Implantation et installation ... 6
9.1 Implantation ... 6
9.2 Sécurité de surpression ... 7
9.3 Installation ... 7
10 Mise en service ... 7
11 Fonctionnement normal ... 7
12 Maintenance ... 7
12.1 Remplacement de l'élément coalescent ... 8
12.2 Plan d'inspections et d'entretien ... 8
12.3 Nettoyage du boîtier ... 9
13 Dessin ... 10
14 Caractéristiques techniques du capteur de niveau d'eau (standard) ... 13
15 Caractéristiques techniques du capteur de niveau d'eau (version-marine) (DE) ... 14
16 Caractéristiques techniques du capteur de niveau d'eau (version-marine) (FR) ... 15
17 Tableau des défauts ... 17
18 Pièces de rechange ... 17
19 Negative declaration ... 18
20 Index alphabétique ... 19

2 Consignes générales de sécurité

2.1 Consignes de sécurité pour le personnel de montage et les opérateurs

Le présent mode d'emploi contient des consignes générales de sécurité à observer pour l'installation, le fonctionnement normal et la maintenance.

Leur non-observation peut entraîner des risques pour les personnes et également pour l'environnement et le coalesceur :

⇨ Défaillance de fonctions essentielles de la machine/de l'installation/de parties d'installation.
⇨ Dangers pour le personnel dus aux effets électriques, mécaniques et chimiques.
⇨ Risques pour l'environnement des suites de fuites de substances dangereuses.

Avant l'installation/la mise en service :

- Lire le mode d'emploi.
- Former de manière appropriée et suffisante le personnel de montage et les opérateurs.
- S'assurer que le contenu du mode d'emploi a bien été compris par le personnel responsable.
- Définir les domaines de responsabilité et de compétence.
- Établir un plan d'entretien.

Pendant le fonctionnement de l'installation :

- Conserver le mode d'emploi sur le lieu d'utilisation.
- Respecter les consignes de sécurité. Ne faire fonctionner la machine/l'installation que conformément aux caractéristiques de puissance.

En cas de doutes :

- Contacter le constructeur.

2.2 Structure des avertissements

Dans la mesure du possible, les avertissements sont structurés de la manière suivante :

Mot d'avertissement	
En partie avec Symbol	**Type et source de danger** ⇨ Conséquences possibles en cas de non-observation. • Mesures de protection contre les dangers.

2.3 Avertissements utilisés

⚠ DANGER !
Danger imminent ! ⇨ La non-observation de cet avertissement peut entraîner de graves blessures, sinon la mort.

⚠ AVERTISSEMENT !
Situation potentiellement dangereuse ! ⇨ La non-observation de cet avertissement peut entraîner de très graves blessures ou la mort.

⚠ PRUDENCE !
Situation potentiellement dangereuse ! ⇨ La non-observation de cet avertissement peut entraîner des blessures de moyenne ou moindre gravité.

ATTENTION !
Situation potentiellement dangereuse ! ⇨ La non-observation de cet avertissement peut entraîner des dommages matériels.

2.4 Symboles utilisés

EX	Avertissements relatifs à la protection antidéflagrante
N	Remarques relatives à la protection de l'environnement
	Porter des vêtements de protection !
	Porter des lunettes de protection !
	Porter des gants de protection !
	Porter des chaussures de sécurité !
☞	Symbole d'information : décrit des remarques d'ordre général et des recommandations
•	Puce : décrit l'ordre des activités à exécuter des activités à exécuter
⇨	Symbole de réaction : décrit la (les) réaction(s) aux actions

3 Définitions

Pression différentielle initiale
Pression différentielle au début de la filtration (élément filtrant « propre »).

Elément coalescent
Elément filtrant avec matière coalescente pliée en étoile. Ecoulement de l'intérieur vers l'extérieur. De petites gouttelettes d'eau émulsionnée dans l'huile sont réunies en plus grosses gouttes. Les particules d'impuretés sont collectées.

Pression différentielle (Δp)
Différence de pression entre le côté encrassement et le côté propre.

Séparateur de gouttes
Corps d'appui cylindrique avec tissu hydrophobe intégré. Les gouttes d'eau sont retenues et peuvent descendre.

Filtrat
Substance filtrée.

4 Informations d'ordre général

4.1 Constructeur

Filtration Group GmbH
Schleifbachweg 45
D-74613 Öhringen
Phone +49 7941 6466-0
Fax +49 7941 6466-429
industrial.sales@filtrationgroup.com
industrial.filtrationgroup.com

4.2 Remarques relatives au mode d'emploi

N° ident. FG :.....72348069
Date : 28.06.20
Version : 04

☞	Les filtres illustrés sur les graphiques peuvent avoir un aspect légèrement différent de celui des filtres réellement utilisés.

4.3 Déclaration négative

Nos produits des domaines des filtres de fluides et des filtres automatiques sont conçus par défaut pour des liquides du groupe 2 (non dangereux) selon l'article 13 de la directive européenne relative aux appareils sous pression 2014/68/UE, ainsi que selon l'article 4(3). Cela signifie que ces produits sont équipés d'une plaque signalétique sans marquage CE. C'est pourquoi, nous ne pouvons pas établir de déclaration de conformité.

Selon les critères de l'article 2 de la directive Machines 2006/42/CE, nos filtres hydrauliques standard se trouvent en dehors du domaine d'application de la directive. Suivant les dispositions légales, aucun marquage CE ne doit être aposé et aucune déclaration d'incorporation ou de conformité ne doit être établie.

D'après l'homologation de type, ces filtres peuvent être utilisés dans les applications marines pour la filtration de carburant, de lubrifiant et d'huile hydraulique.
Une réception suivant SOLAS est possible à tout moment après transmission de la réglementation spécifique.

5 Domaine d'utilisation prévu

⚠ DANGER !

Danger en cas d'utilisation non-conforme !

⇨ La non-observation de cet avertissement peut entraîner de très graves blessures ou la mort.

⇨ La responsabilité du constructeur et la garantie expirent dans ce cas.

- Le PiW 2175 doit uniquement être utilisé conformément aux conditions de service stipulées dans la documentation contractuelle et dans le mode d'emploi. Toute autre utilisation est considérée comme non conforme.

⚠ DANGER !

Danger en cas d'utilisation non-conforme !

⇨ La non-observation de cet avertissement peut entraîner de très graves blessures ou la mort.

⇨ La responsabilité du constructeur et la garantie expirent dans ce cas.

Interdit :

- Toute autre utilisation sans accord du constructeur.
- Utilisation dans les zones à risques d'explosion (EX) non stipulées dans la documentation contractuelle.
- Utilisation avec particules rougeoyantes, brûlantes ou collantes.
- Utilisation avec des liquides et pâtes hautement explosifs.

Exécution standard prévue pour les liquides du groupe 2 dans le sens de la directive européenne relative aux appareils sous pression 2014/68/CE, article 4 (3) et article 13.

6 Description du fonctionnement

6.1 Principe du procédé

Le liquide s'écoule à travers l'élément coalescent. De très petites gouttelettes d'eau y sont regroupées en plus grosses gouttes, c.-à-d. « coalescées »“, et les impuretés sont retenues. Les plus grosses gouttes d'eau s'enfoncent et sont envoyées par un tissu hydrophobe vers l'évacuation d'eau.

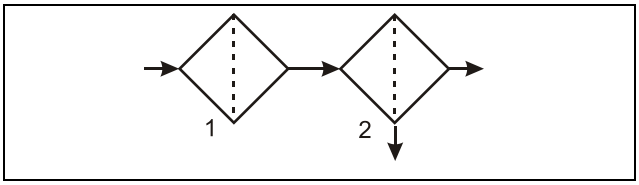

Fig. 1: Principe du procédé

1	Coalesceur
2	Séparateur de gouttes

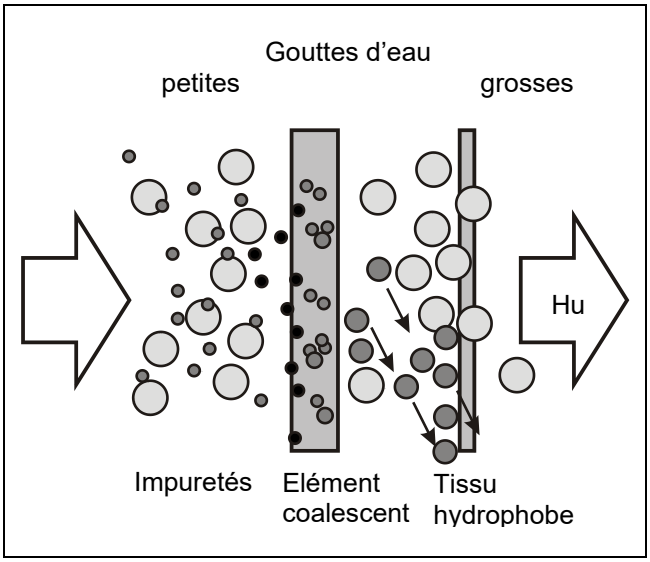

Fig. 2: Principe du procédé

6.2 Principaux composants

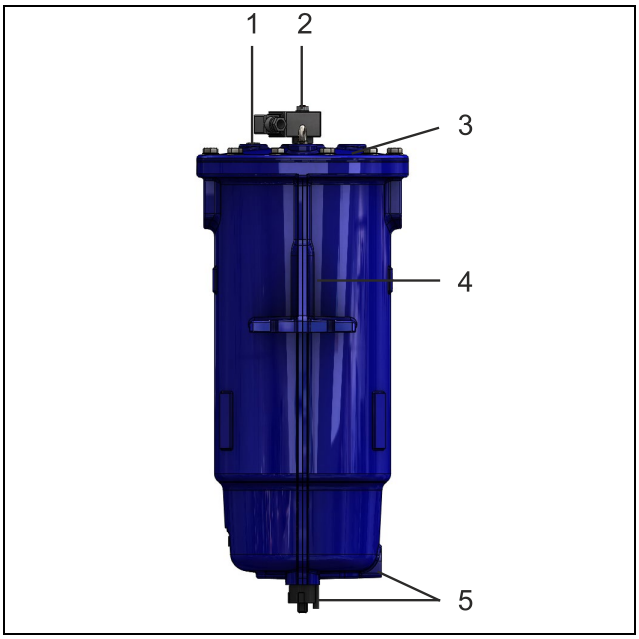

Fig. 3: Désignation des principaux composants

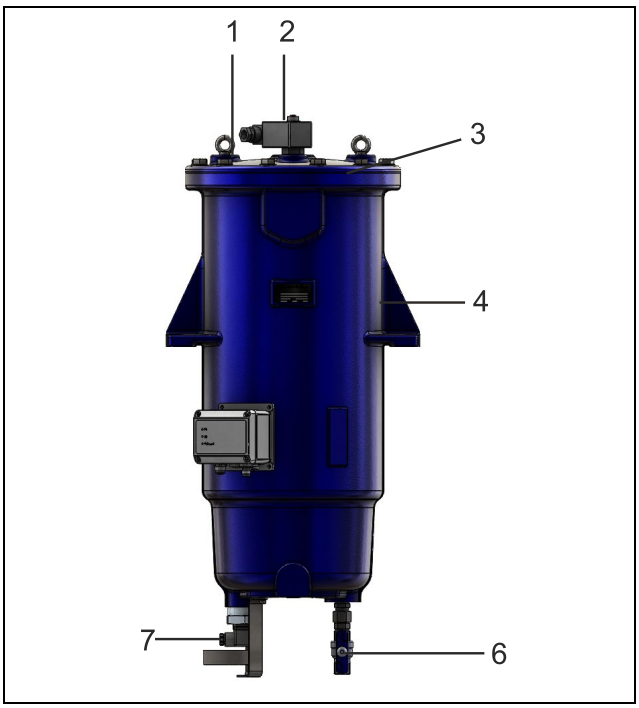

Fig. 4: Désignation des principaux composants (version marine)

1	Indicateur d'entretien
2	Vis de purge
3	Couvercle
4	Boîtier
5	Deux capteurs de niveau d'eau (standard)
6	Robinet à boisseau sphérique
7	Capteur de niveau d'eau (marine)

REMARQUE :
Pour les pièces de rechange, voir la nomenclature au chapitre 16.

6.3 Principe de fonctionnement

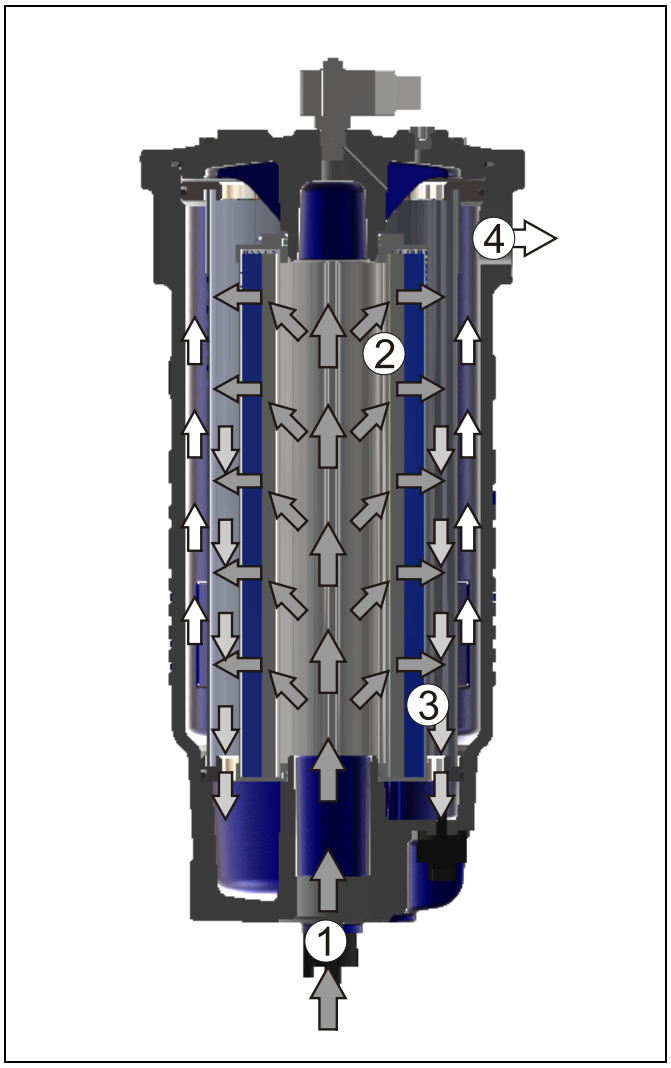

Fig. 5: Principe de fonctionnement

1
Le fluide sale s'écoule dans le coalesceur.

2
Les gouttelettes d'eau sont regroupes en plus grosses gouttes et les impuretés sont collectés par le l'élément coalescent (filtre à lit profond).

3
L'eau est séparée sur le tissu hydrophobe et s'accumule dans un réservoir d'eau au fond du boîtier de filtre.

4
Le fluide épuré s'écoule par la sortie.

7 Caractéristiques techniques

7.1 Données relatives à la commande

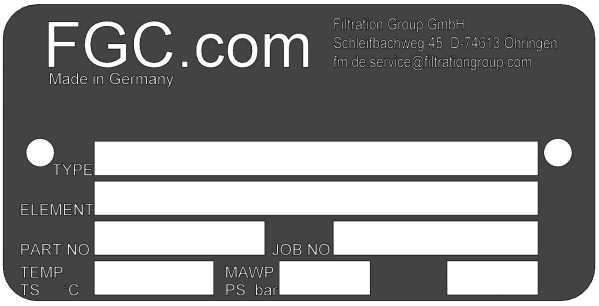

Les données sont spécifiques à la commande et peuvent être reprises de la plaque signalétique.

7.2 Caractéristiques techniques PiW 2175

Débit de refoulement	max. 50 l/min
Finesse de filtration	7 µm
Plage de température du fluide	+5 °C à +90 °C
Plage de température du fluide (marine)	+5 °C à +70°C
Température ambiante	0 °C à 90 °C
Plage de température	+5 à à +90 °C
Pression de refoulement max.	max. 16 bars
Plage de viscosité	3 – 100 mm²/s
Joints	NBR
Poids	65 kg
Dimensions (L x l x h)	730 x 360 x 360 mm
Vidange d'eau	G ¼ "
Indicateur d'entretien	Pression différentielle de 2,2 bars
Quantité d'eau - point de commutation	Env. 2 litres affichés jusqu'au capteur de niveau d'eau supérieur
Entrée	G 2"
Sortie	G 1,5"

7.3 Caractéristiques techniques de l'indicateur d'entretien

Tension de commutation	250 V CA/200 V CC
Courant de commutation	1 A
Puissance de commutation	70 W

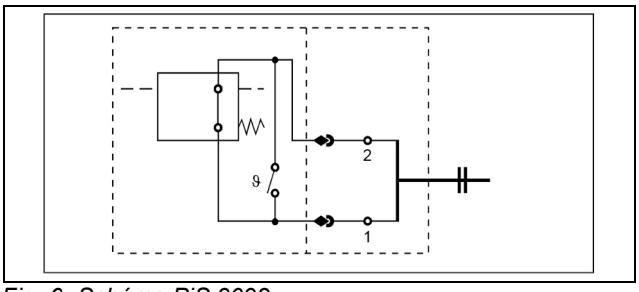

Fig. 6: Schéma PiS 3092

7.4 Caractéristiques techniques du capteur de niveau d'eau

Voir chapitre 14

8 Transport et stockage

Transport

- Uniquement dans l'emballage d'origine
- Eviter les secousses

Stockage

- Uniquement dans l'emballage d'origine
- Uniquement dans des locaux secs et à l'abri du gel

☞	L'emballage maritime en option est indiqué dans la documentation contractuelle.

9 Implantation et installation

⚠ DANGER !

Danger dû à des travaux non autorisés sur l'appareil !

⇨ Risques de blessures et de dommages matériels.

- L'installation, la réception et la vérification ne doivent être exécutées que par une personne autorisée (99/98/CE).

⚠ AVERTISSEMENT !

Danger dû à des travaux non autorisés sur l'appareil !

⇨ Risques de blessures et de dommages matériels.

- N'effectuer les travaux d'installation qu'avec des professionnels appropriés !

9.1 Implantation

☞	L'élément coalescent doit pouvoir être démonté lors de travaux de maintenance.
☞	Pour le tuyautage, n'utiliser que des joints appropriés, résistant aux produits chimiques.

- Préparer un lieu d'implantation approprié (par ex. cuve au sol).
- Tenir compte de la hauteur de démontage et de la hauteur de vidage (voir illustration).
- Installer le coalesceur à la verticale.
- Monter le coalesceur sur les supports de fixation.
- Raccorder sans tension les conduites au coalesceur.
- Raccorder l'écoulement d'eau et le réguler avec un dispositif d'arrêt externe.
- Raccorder correctement les capteurs de niveau d'eau.

9.2 Sécurité de surpression

Eviter les surpressions inadmissibles côté encrassement et les reflux côté propre au niveau de la conception.

- Le cas échéant, installer des sécurités de surpression et/ou des clapets anti-retour.

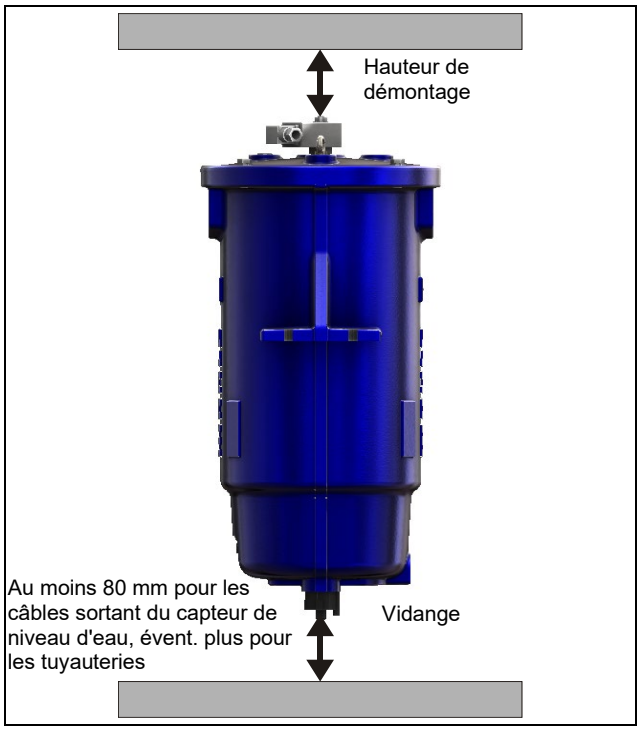

Fig. 7: Implantation mécanique

9.3 Installation

- Purger l'air du boîtier de coalesceur avant la mise en service. Pour ce faire, desserrer la vis de purge d'air sur le couvercle de boîtier et la resserrer ensuite dès que du liquide s'échappe.

10 Mise en service

⚠ DANGER !

La mise en service du coalesceur n'est autorisée que lorsque l'on a déterminé que la machine dans laquelle il doit être monté correspond aux prescriptions des directives CE, des normes harmonisées, des normes européennes ou des normes nationales respectives.

☞	• Filtrer uniquement des liquides hydrauliques autorisés (voir chapitre 5). • Le coalesceur ne doit pas être mis en service en cas d'endommagements extérieurs.

- Vérifier que les embouts de protection des raccords sont bien enlevés.
- Vérifier qu'aucun raccord vers l'extérieur n'est ouvert.
- Démarrer l'installation.
- Ouvrir avec précaution la vis de purge d'air jusqu'à ce que du liquide s'échappe.
- Récupérer les liquides qui s'échappent à l'aide de moyens adéquats.
- Contrôler l'étanchéité des raccords de tuyauterie.
- Resserrer les vis.

11 Fonctionnement normal

ATTENTION !

Danger dû à un fonctionnement non conforme !

⇨ Risque de dommages matériels.

- Une pré-filtration est recommandée.

☞	Il faut toujours stocker suffisamment d'éléments de rechange d'origine FG. Les éléments de rechange ne peuvent pas être nettoyés.

- Le coalesceur sert à la séparation de l'eau dans des liquides hydrauliques / gazole / gazole marin.
- L'eau séparée est récupérée dans le réservoir d'eau et doit être vidangée quand le capteur de niveau d'eau réagit.
- L'encrassement de l'élément coalescent est indiqué par la libération du bouton rouge de l'indicateur d'encrassement dans le couvercle du boîtier de coalesceur ainsi que par un signal électrique.

La plage de travail optimale est un Δp de 0,4 ± 0,2 bar.

Vidange d'eau

	• Assurer une élimination écologique de l'eau.

- Placer un réservoir collecteur dimensionné en conséquence sous la vidange d'eau.
- Ouvrir la vidange d'eau quand le signal MAX est indiqué.
- Fermer la vidange d'eau quand le signal MIN est indiqué.

12 Maintenance

⚠ PRUDENCE !

Danger dû à des travaux non autorisés sur l'appareil !

⇨ Risque de blessures.

- Travaux de maintenance exclusivement réservés à un personnel formé à cet effet.

☞	Utiliser uniquement des éléments filtrants FG d'origine.

12.1 Remplacement de l'élément coalescent

⚠ DANGER !

Le coalesceur est sous pression !
- Dépressuriser d'abord !
- N'ouvrir qu'ensuite le coalesceur !

ATTENTION !

Mise en danger de l'environnement !
⇨ Risque de nuisances.
- Collecter le produit qui s'échappe dans un récipient adapté.
- Eliminer la cartouche filtrante usagée de manière écologique et conformément aux prescriptions administratives.

- Arrêter l'installation.
- Vidanger complètement l'eau (si nécessaire, de l'huile peut être également vidangée via la vidange d'eau).
- Verrouiller l'installation pour qu'elle ne puisse pas être remise en marche.

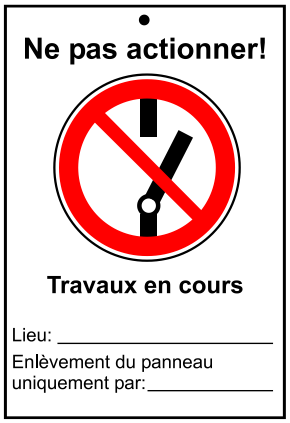

- Porter des équipements de protection en fonction du potentiel de risques représenté par le produit de filtration (par ex. lunettes, protection respiratoire, vêtement de protection, gants de protection, etc.)

- Vider complètement le boîtier.
- Dévisser les bis du couvercle (1) et enlever celui-ci (2).
- Retirer l'élément coalescent (3) du boîtier de filtre.
- Vérifier l'absence de dommages aux joints et les remplacer, le cas échéant.

⇨ Le numéro de commande de l'élément de rechange doit correspondre à celui de l'élément coalescent.

- Pousser le nouvel élément coalescent sur l'élément support dans le boîtier de filtre.
- Fermer la vidange d'eau.
- Remonter le couvercle et revisser les vis (30 Nm).

- Remettre en marche le coalesceur.
- Observer le système coalescent.
  Le fonctionnement normal est-il atteint ?

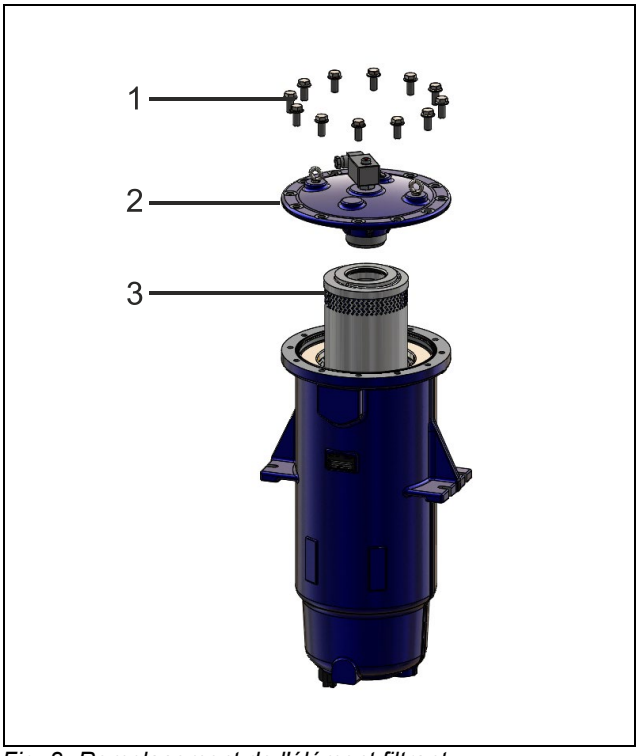

Fig. 8: Remplacement de l'élément filtrant

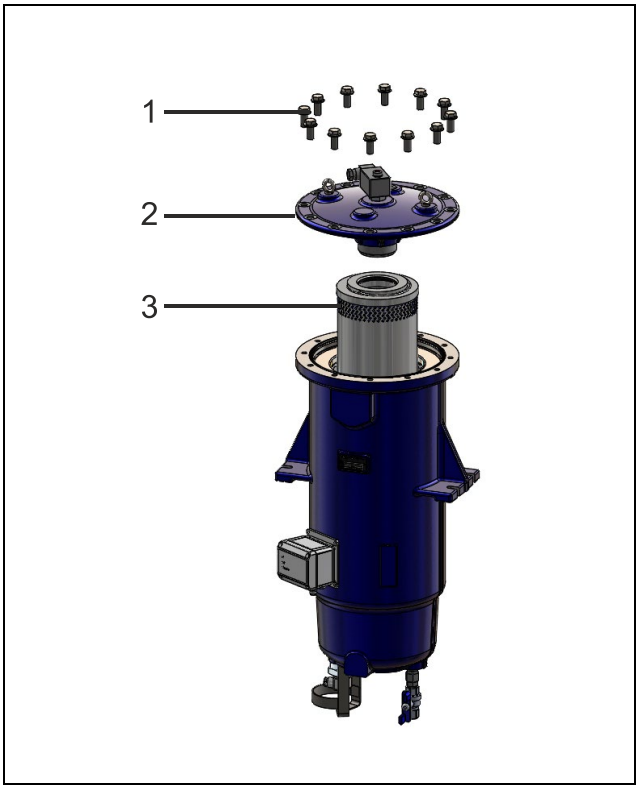

Fig. 9: Remplacement de l'élément filtrant (version marine)

12.2 Plan d'inspections et d'entretien

☞	L'entretien et la maintenance nécessaires dépendent du cas d'application. Consulter le cas échéant le constructeur. Le plan d'inspection et d'entretien doit être prévu par l'exploitant.

12.3 Nettoyage du boîtier

ATTENTION !

Risque d'endommagement !

⇨ L'élément coalescent et le séparateur de gouttes peuvent se trouver endommagés.

- Pour le nettoyage, ne pas utiliser d'objets pointus ou tranchants.

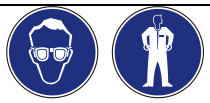

- Porter des équipements de protection en fonction du potentiel de risques représenté par le produit de filtration (par ex. lunettes, masque respiratoire, vêtement de protection, etc.).
- Ouvrir le boîtier et sortie l'élément coalescent.
- Eliminer mécaniquement les impuretés grossières.
- Laver le boîtier avec un produit de nettoyage approprié.
- Le cas échéant, contrôler visuellement l'endommagement du séparateur de gouttes.

13 Dessin

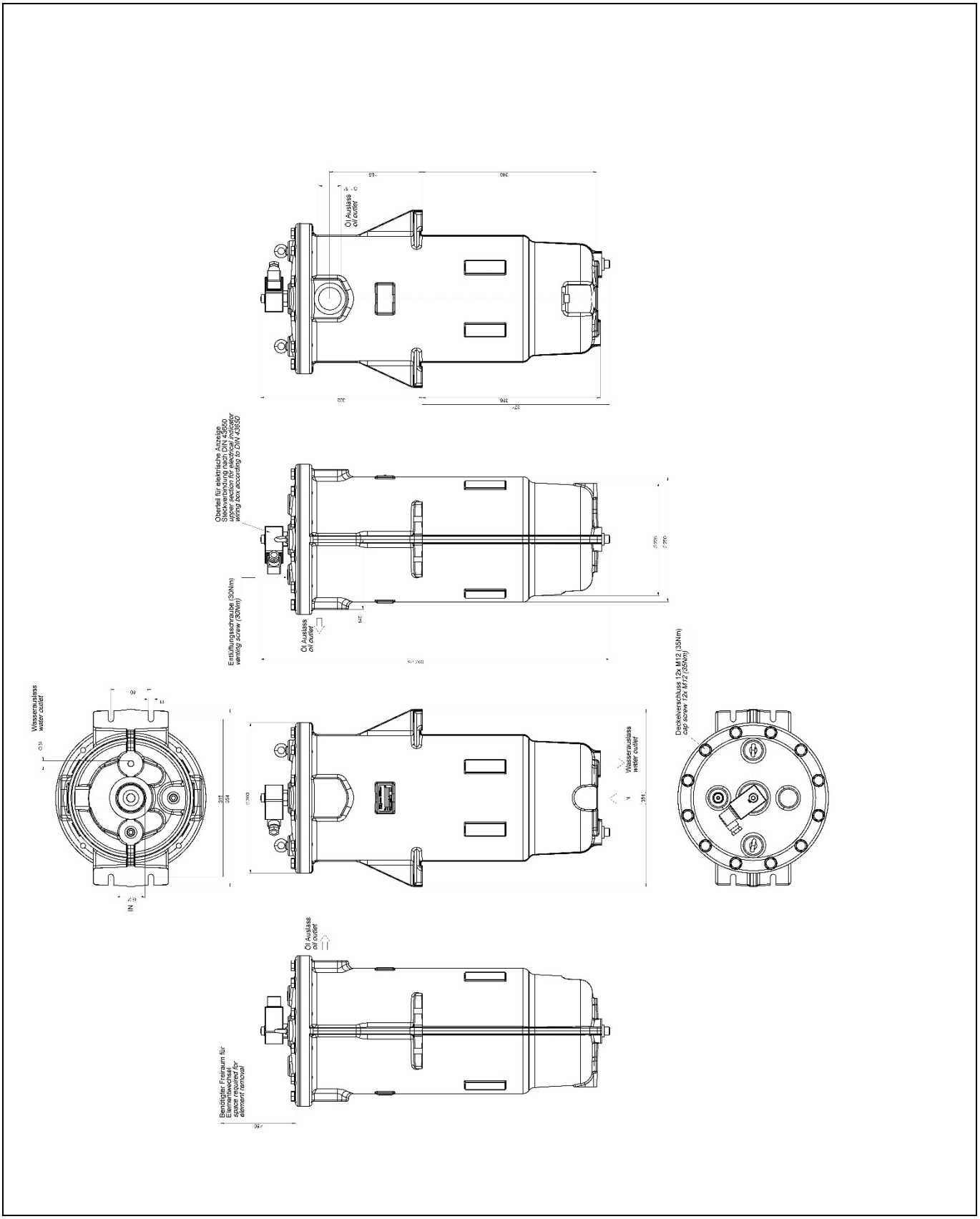

Fig. 10: Schéma sans capteur de niveau d'eau

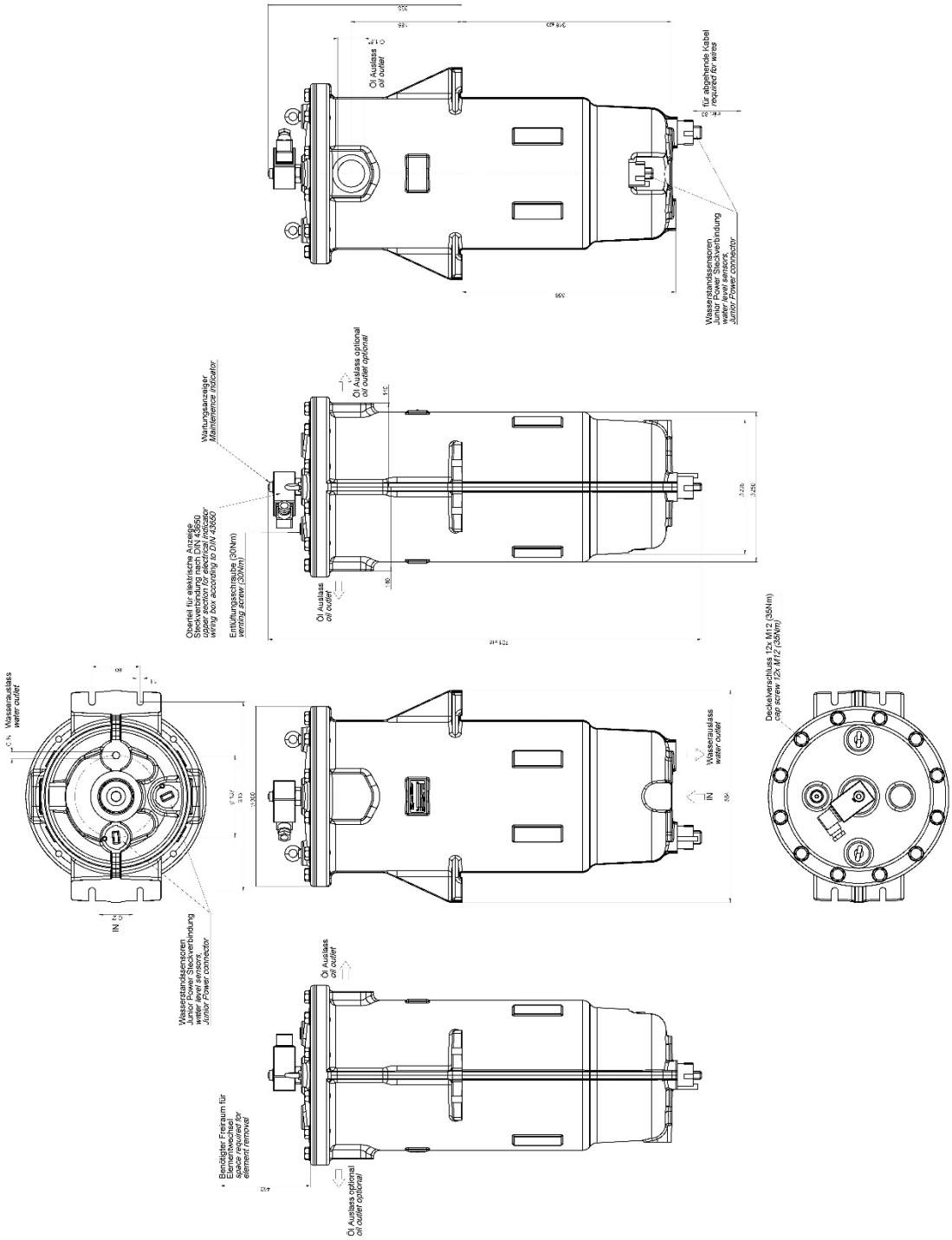

Fig. 11: Schéma avec capteur de niveau d'eau (standard)

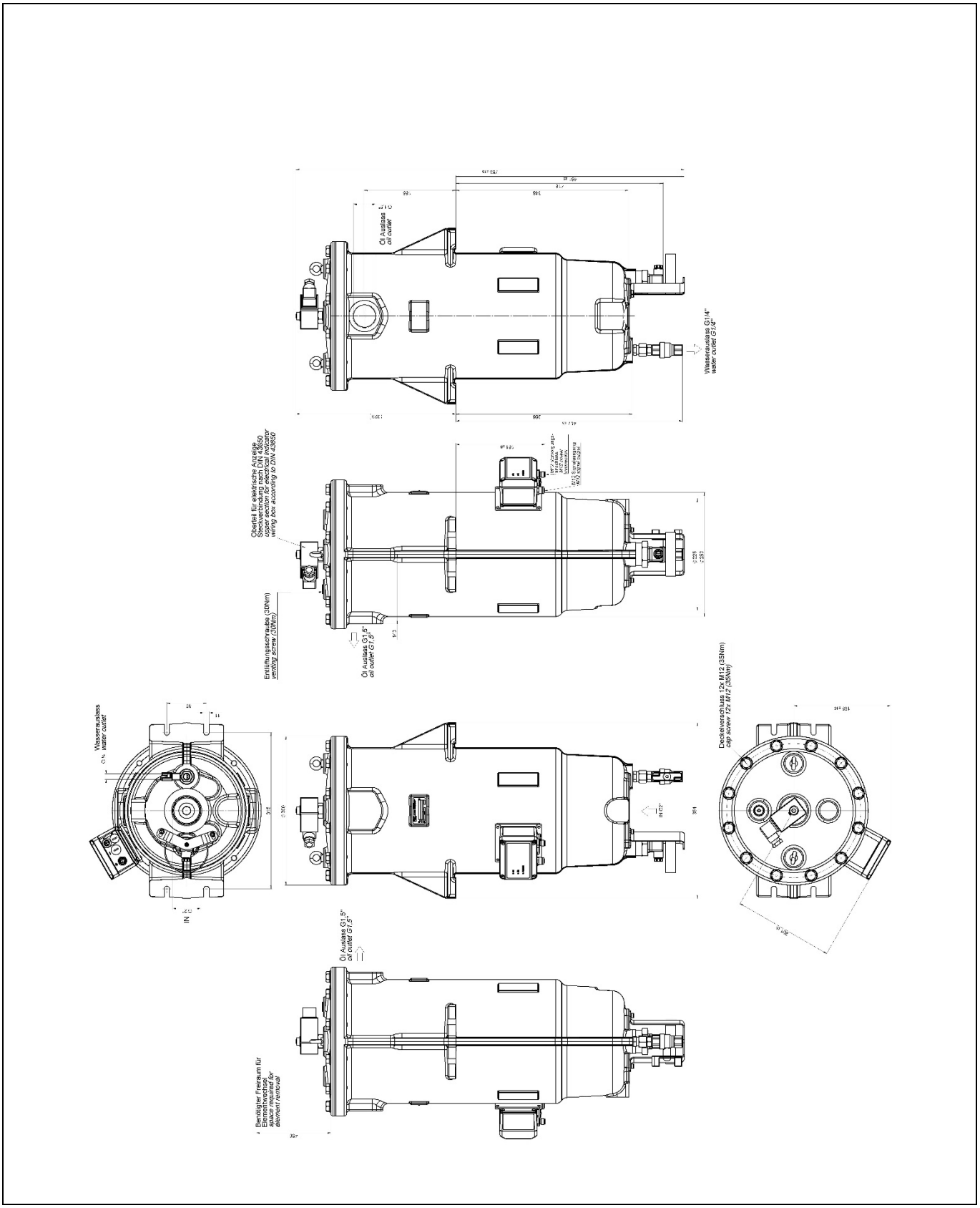

Fig. 12: Schéma avec capteur de niveau d'eau (version marine)

14 Caractéristiques techniques du capteur de niveau d'eau (standard)

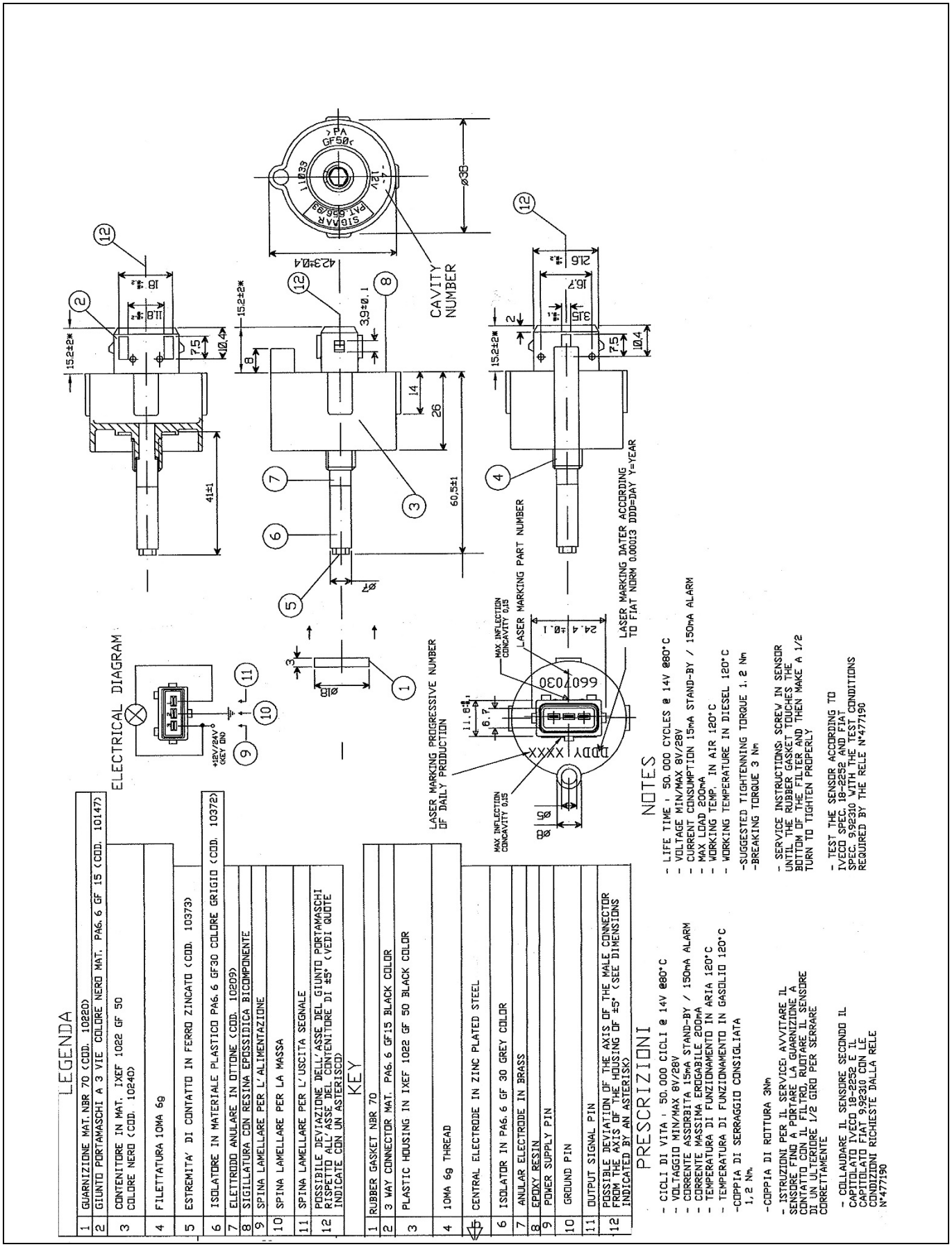

Fig. 13: Raccord électrique du capteur de niveau d'eau (standard)

15 Caractéristiques techniques du capteur de niveau d'eau (version-marine) (DE)

INBETRIEBNAHME NIVEAUMODUL

1. Sonde mit dem zu messenden Medium bedecken
2. Schalter „Empfindlichkeit" auf Stellung „0,1kΩ" einstellen
3. Leuchtet die LED „Sonde" noch nicht, so sind nacheinander die Stellungen 1kΩ, 10kΩ, 100kΩ einzustellen (siehe Bilder), bis die LED „Sonde" leuchtet.
4. Einstellung der Funktion „Voll-/Leermeldung"
   - „voll": Sonde taucht ein ⇒ Ausgang aktiv
   - „leer": Sonde wird frei ⇒ Ausgang aktiv

TECHNISCHE DATEN

Gehäuse	Kunststoff	∅ 43,5 x 10,7 mm
Temperatur	Umgebung	-10...+60 °C
	Betrieb	-10...+60 °C
	Lagerung	-20...+60 °C
	Luftfeuchtigkeit r.F.	0...95 % ohne Betauung
Eingang	Elektrode	Spannung: max 1 V AC/ 6kHz
Empfindlichkeit	4 Stufen einstellbar	0,1kΩ, 1kΩ, 10kΩ, 100kΩ
Ausgang	Aktivausgang	16...36 V DC – 2 V je nach Hilfssp., kurzschlussfest, min. 50 mA Dauerstrombelastbarkeit
	Schaltausgang	Transistorausgang
Funktion	Voll-/Leermeldung	umschaltbar
Zeitverzögerung	fest	0,5 s
Hilfsspannung		16...36 V DC

ANSCHLUSSBELEGUNG

Klemmanschluss	1 =	Masse (Sonde)
	2 =	Elektrode (Sonde)
	3 =	Schaltausgang
	4 =	+Plus-Hilfsspannung
	5 =	-Minus-Hilfsspannung
M12-Rundstecker	1 =	+
	3 =	-
	4 =	Schaltausgang

Masse (M) der Sonde und Minusanschluss (-) sind potentialgleich.

CE-Konformität: maßgebliche EMV-Richtlinien werden erfüllt.

ANSCHLUSSBILD NIVEAUMODUL

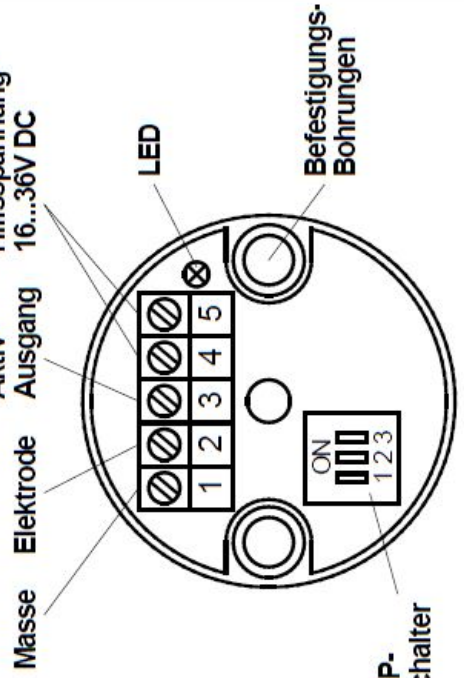

Einstellung Sonden-Empfindlichkeit (Schalter 1 + 2)

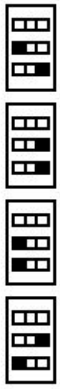

0,1kΩ 1kΩ 10kΩ 100kΩ

Einstellung Funktion Voll-/Leermeldung (Schalter 3)

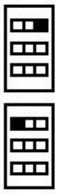

Leer Voll

Fig. 14: Raccord électrique du module de niveau (version marine)

Translation of the original instructions PiW 2175, Filtration Group GmbH, 28.06.20, Mat. No. 72348069, Version 04

16 Caractéristiques techniques du capteur de niveau d'eau (version-marine) (FR)

MISE EN SERVICE MODULE DE NIVEAU

1. Couvrir la sonde avec le fluide à mesurer
2. Régler les commutateurs « Sensibilité » sur la position « 0,1 kΩ ».
3. Si la DEL « Sonde » ne s'allume pas encore, régler les unes après les autres les positions 1 kΩ, 10 kΩ, 100 kΩ (voir illustrations) jusqu'à ce que la DEL « Sonde » s'allume.
4. Réglage de la fonction « Signalisation plein/vide »

- « plein » : La sonde est immergée => Sortie activée
- « vide » : La sonde est dégagée => Sortie activée

CARACTÉRISTIQUES TECHNIQUES

Boîtier	Plastique
	0 43,5 x 10,7 mm
Température	Environnement
	-10 à +60 °C
	Fonctionnement
	-10 à +60 °C
	Stockage
	-20 à +60 °C
	Humidité relative
	0 à 95 % sans formation de rosée
Entrée	Electrode
	Tension : max. 1 V CA/ 6kHz
Sensibilité	4 niveaux réglables
	0,1kΩ, 1kΩ, 10kΩ, 100kΩ
Sortie	Sortie active Sortie de commutation
	16 à 36 V CC - 2 V selon la tension auxiliaire, résistante aux courts-circuits, courant permanent admissible min. 50 mA, sortie à transistors
Fonction	Signalisation plein/vide
	commutable
Temporisation	fixe
	0,5 s
Tension auxiliaire	
	16 à 36 V CC

AFFECTATION DES RACCORDS

Connexion serrée	1 = Masse (sonde)
	2 = Electrode (sonde)
	3 = Sortie de commutation
	4 = +Plus de la tension auxiliaire
	5 = -Moins de la tension auxiliaire
Connecteur circulaire M12	+
	3 = -
	4 = Sortie de commutation

La masse (M) de la sonde et le raccord moins (-) sont équipotentiels.

Conformité CE : les principales directives CEM sont respectées.

SCHÉMA DE RACCORDEMENT MODULE DE NIVEAU

Masse
Électrode
Sortie active
Tension auxiliaire 16-36V CC

DEL

Trous de fixation

Commutateur DIP

Réglage de la sensibilité de la sonde (commutateur 1 + 2)

Réglage de la fonction Signalisation plein/vide (commutateur 3)

Vide Plein

Fig. 15: Raccord électrique du module de niveau (version marine)

Translation of the original instructions PiW 2175, Filtration Group GmbH, 28.06.20, Mat. No. 72348069, Version 04

Branchement électrique

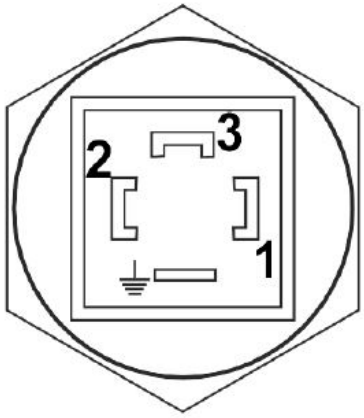

Affectation des drapeaux de connecteur aux électrodes. Le drapeau de connecteur 3 est toujours affecté à l'électrode la plus longue, le drapeau de connecteur 2 à l'électrode suivante en longueur, etc.

Fig. 16: Raccord électrique du capteur de niveau d'eau (version marine)

17 Tableau des défauts

Défaut	Cause	Remède
Pas de séparation d'eau	Débit volumétrique trop élevé.	Réduire le débit volumétrique.
	Fluide non approprié.	Ne pas utiliser de fluide détergent (additifs liant l'eau)
	Viscosité trop élevée.	Observer la température appropriée pour le fluide utilisé.
L'indicateur d'encrassement déclenche	Démarrage à froid.	Réinitialisation du signal à la température de service.
	Elément coalescent encrassé.	Remplacer l'élément coalescent.
Affichage erroné des capteurs de niveau d'eau	Capteurs de niveau d'eau mal réglés.	Régler correctement les capteurs de niveau d'eau (voir plan).

Si les mesures indiquées ne remédient pas au défaut, contacter le fabricant.

18 Pièces de rechange

Dénomination/désignation DIN	N° ident. :	Benennung/DIN Bezeichnung
Elément coalescent	76361281	Coalescerelement
Jeu de joints	72348122	Dichtungssatz (inkl. Anzeigedichtungen und Entlüftungsschraube)
Séparateur de gouttes	72356994	Tropfenabscheider
Capteur de niveau d'eau	72348133	Wasserstandsensor
Partie supérieure él.	77536550	El. Oberteil

☞ N’utiliser que des pièces de rechange FG d’origine !

19 Negative declaration

Negativerklärung
Negative declaration
Déclaration négative

Der Hersteller
The manufacturer
Le producteur

Filtration Group GmbH
Schleifbachweg 45
74613 Öhringen
Telefon 07941 6466-0
Telefax 07941 6466-429

erklärt hiermit, dass das folgende Produkt
hereby declares that the following product
déclare que le produit suivant

Produktbezeichnung: **Product designation:** **Désignation du produit :**	**Doppelschaltfilter** **Duplex filter** **Filtre double commutable**
Typenbezeichung: **Type designation:** **Désignation du type :**	**PiW 2175**
Funktionsbeschreibung: **Machine description:** **Description du fonctionnement :**	**Filtration von Hydraulik- und Schmieröl** **Filtration of hydraulic- and lubricating oil** **Filtration d'huile hydraulique d'huile lubrifiante**

Diese Geräte sind zum Einbau bzw. Zusammenbau in eine Maschine oder Anlage bestimmt, deren Inbetriebnahme solange untersagt ist, bis festgestellt wurde, dass die Maschine oder Anlage, in die diese Filter eingebaut werden sollen, den Bestimmungen der Richtlinien 2014/68/EU und 2014/34EU entspricht. Gemäß den Kriterien der Richtlinien 2014/68/EU und 2014/34/EU dürfen wir hier kein CE-Zeichen anbringen und keine Einbau- oder Konformitätserklärung ausstellen. Bei Anwendung der Richtlinie 2014/68/EU ist eine Zündquellenanalyse im Rahmen der gesamten Anlage vom Betreiber zu erstellen.

These devices is intended to be incorporated into machinery or assembled with other machinery to constitute machinery covered by this directive and must not be put into service until the machinery into which it is to be incorporated has been declared in conformity with the provisions of the directive 2014/68/EU and 2014/34/EU corresponds incl. all alterations. Is according to the criteria of the directive 2014/68/EU and 2014/34/EU outside the scope of this directive. According to the legal guidelines we must not put a CE-mark on this product. When using Directive 2014/68/EU, an ignition source analysis shall be drawn up by the operator within the framework of the entire installation.

Est destinée à être incorporée dans uns machine à être assemblée avec d'autres machines afin de constituer une machine et que sa mise en service est interdite avant que la machine dans laquelle elle sera incorporée n'aura été déclarée conforme aux dispositions de la directive, libellé 2014/68/UE et 2014/34/UE correspond toutes modifications inclus. Est en conformité avec les critères de la directive 2014/68/UE et 2014/34/UE en dehors du champ d'application de la présente directive. Conformément aux dispositions légales, nous n'avons donc pas le droit d'appliquer un marquage CE ni de délivrer de déclaration d' incorporation ou de déclaration de conformité. En employant la directive 2014/68/UE une analyse des sources d'inflammation pour l' unité entière doit être effectuée par l'opérateur.

Die Auslegung erfolgt gemäß 2014/68/EU Art. 4, Abs. 3	**- für Fluide deren Dampfdruck bei der zulässigen Temperatur um höchstens 0,5 bar über dem normalen Atmosphären-druck (1013 mbar) liegt (Art. 4/1a/ii)** **- Fluiden der Gruppe 2 Art. 13**
The design is done according to 2014/68/EU art. 4, section 3	**- for fluids having a vapor pressure at the maximum allowable temperature 0,5 bar above normal atmospheric pressure (1013 mbar) is (art. 4/1a/ii)** **- fluids group 2 art. 13**
La conception est realisée selon 2014/68/UE art.4, paragraph 3	**- pour des fluides dont la pression de Vapeur, á la temperature maximale autorisée, 0,5 bar au dessus de la pression atmosphérique normale (1013 mbar) est (art. 4/1a/ii)** **- les fluides du groupe 2 art. 13**

Wir bestätigen, dass die von uns gelieferten Produkte den Anforderungen der Europäischen Gemeinschaft entsprechen.
Sie erhalten ein einwandfreies Produkt nach Filtration Group-Standards.
We confirm that our products comply with the requirements of the European Community.
You get a correct product according to Filtration Group standards.
Nous confirmons que les produits fournis par nous répondent aux exigences de la Communauté européenne.
Vous recevez un produit conforme aux normes Filtration Group .

Unterzeichner:
Signatory:
Signataire :

Wolfram Zuck
Dipl.-Ing. (FH) Industrial Engineering
Managing Director, Plant Manager Öhringen

Öhringen, 20.09.18

Datum/Date/Date

Unterschrift/Signature/Signature

20 Index alphabétique

A
Avertissements 3

C
Capteur de niveau d'eau 7, 13, 14, 15
Consignes de sécurité 2
Constructeur 2
Cuve au sol 6

E
Elément coalescent 8
Emballage 6
Équipement de protection 8, 9

F
Fuite 2

H
Hauteur de démontage 6
Hauteur de vidange 6

L
Lieu d'implantation 6

P
Pression différentielle 3
Protection de l'environnement 3

R
Risques 2

S
Sécurité de surpression 7
Séparateur de gouttes 3, 4

Filtration Group GmbH
Schleifbachweg 45
D-74613 Öhringen
Phone +49 7941 6466-0
Fax +49 7941 6466-429
industrial.sales@filtrationgroup.com
industrial.filtrationgroup.com
72348069.I04.06/2020